加西ロードレース大会コース図

１km … ｸﾞﾗﾝﾄﾞ130m→①→②→③→⑧→⑨→ｺﾞｰﾙ
１．５km … ｸﾞﾗﾝﾄﾞ315m→①→②→④→⑥→⑦→⑧→⑨→ｺﾞｰﾙ
２km … ｸﾞﾗﾝﾄﾞ550m→①→②→④→⑤→⑥→⑦→⑧→⑨→ｺﾞｰﾙ
３km … ｸﾞﾗﾝﾄﾞ470m→①→②→④→⑤→⑥→
→⑩→⑪→⑫→③→②→①→⑨→ｺﾞｰﾙ
５km … ｸﾞﾗﾝﾄﾞ170m→①→（②④⑤⑥⑩⑪⑫③②）×２周→①→⑨→ｺﾞｰﾙ
１０km … ｸﾞﾗﾝﾄﾞ611m→①→（②④⑤⑥⑩⑪⑫③②）×４周→①→⑨→ｺﾞｰﾙ

（②④⑤⑥⑩⑪⑫③②）１周＝２２４８ｍ

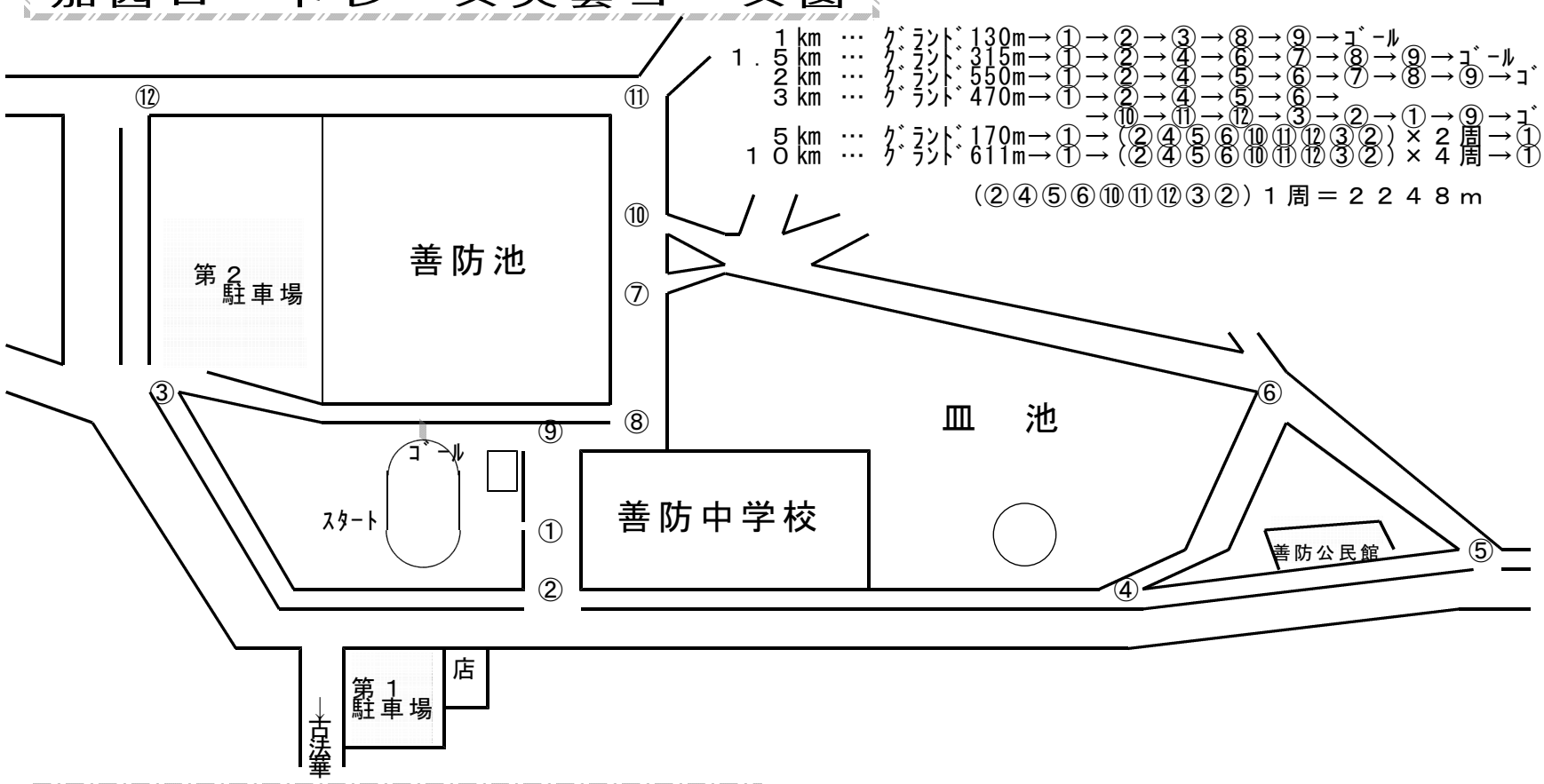

グランド内の走行について

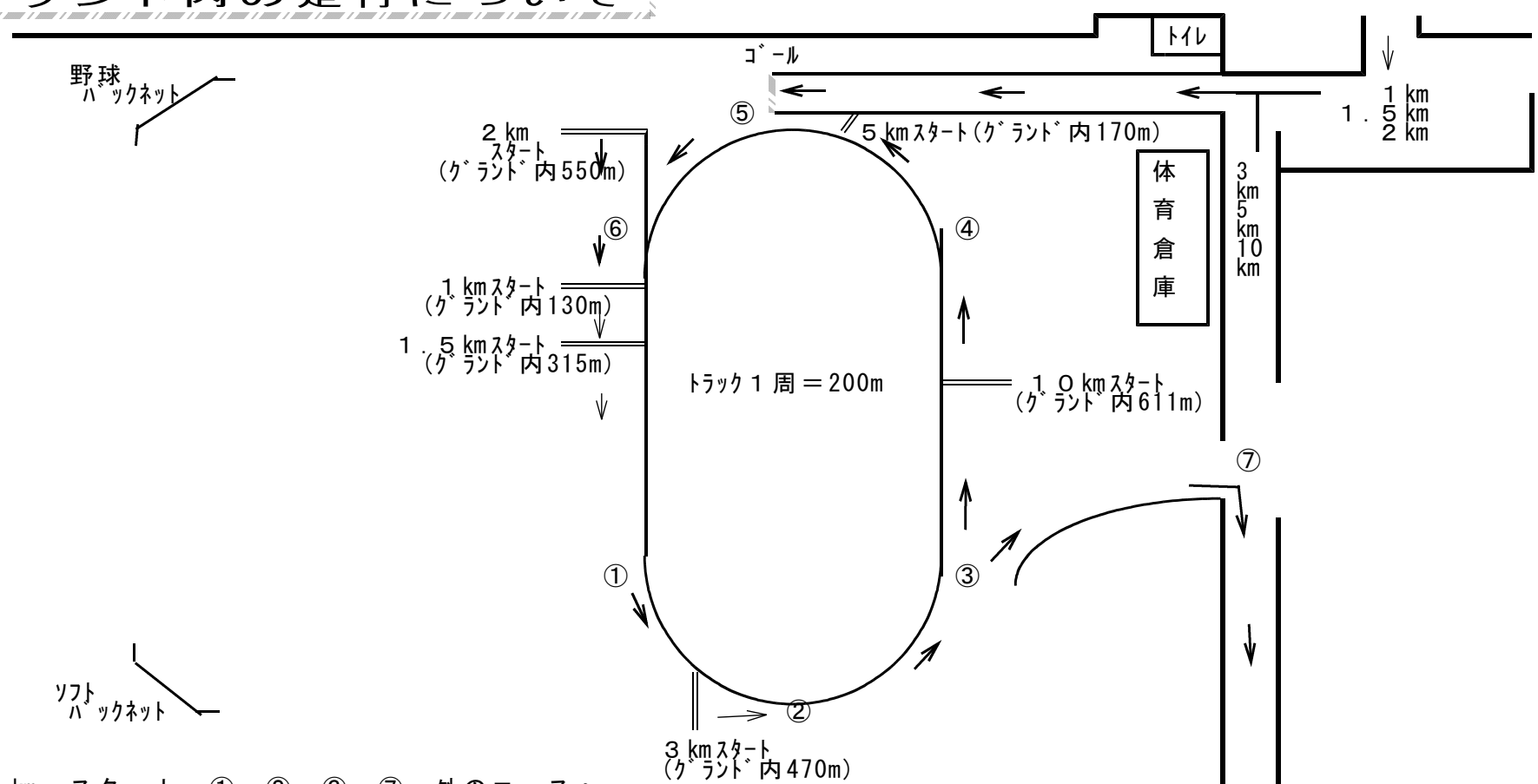

１km…スタート→①→②→③→⑦→外のコースへ
１．５km…スタート→（①②③④⑤⑥①）×１周→②→③→⑦→外のコースへ
２km…スタート→（⑥①②③④⑤⑥）×２周→①→②→③→⑦→外のコースへ
３km…スタート→（②③④⑤⑥①②）×２周→③→⑦→外のコースへ
５km…スタート→⑤→⑥→①→②→③→⑦→外のコースへ
１０km…スタート→（④⑤⑥①②③④）×２周→⑤→⑥→①→②→③→⑦→外のコースへ

1km コース

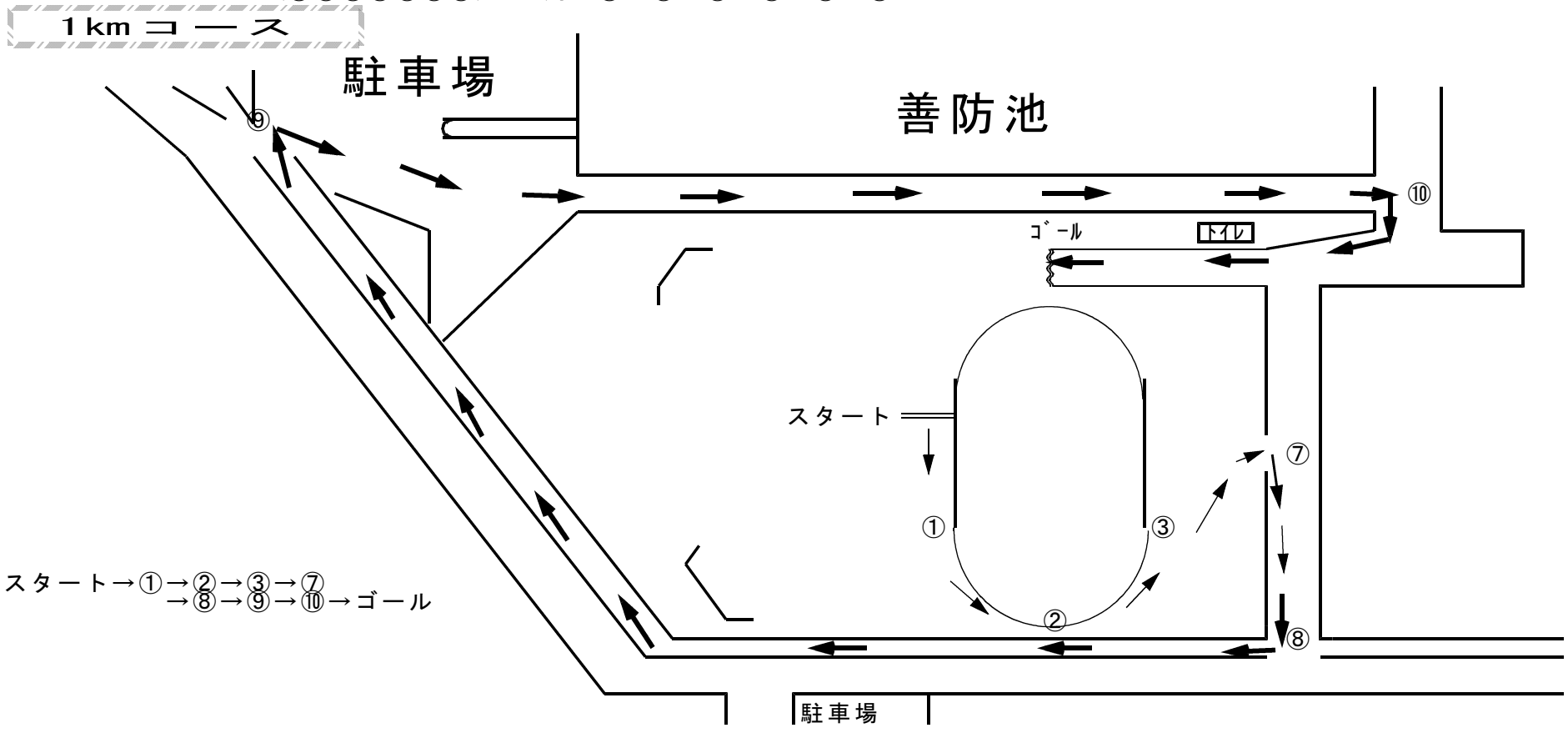

スタート→①→②→③→⑦
→⑧→⑨→⑩→ゴール